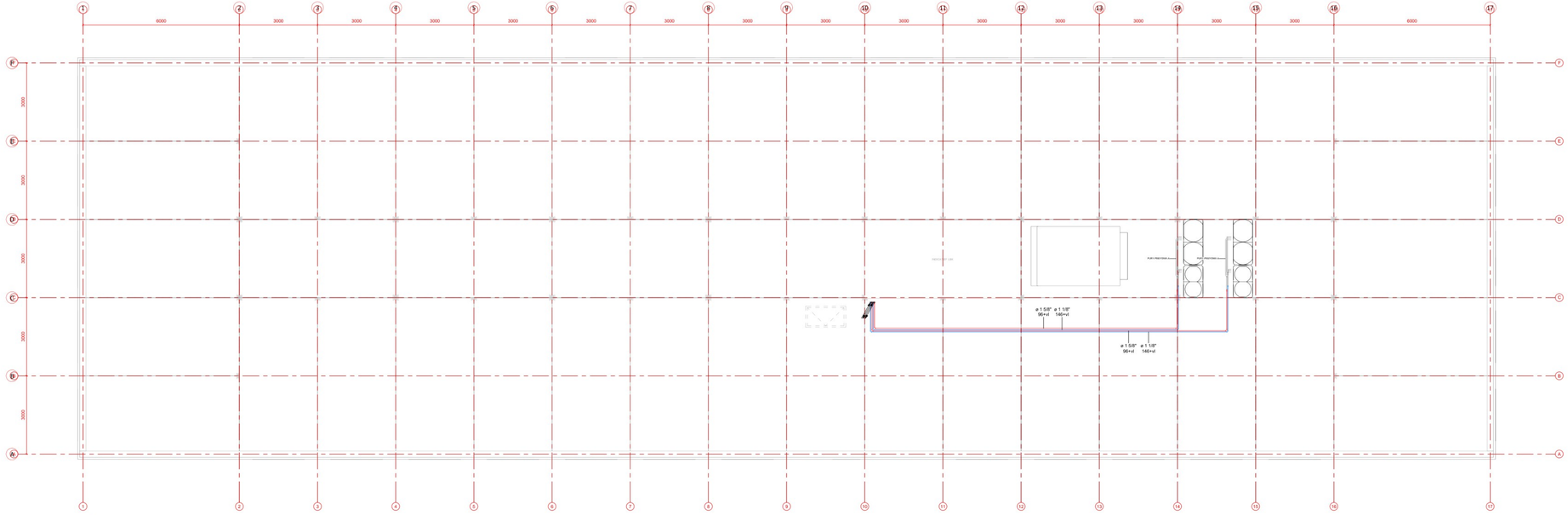

1 W56_CV / GKW dak
Schaal : 1 : 50

Renvooi klimaat		
GKW aanvoer	materiaal	gas-v
GKW retour	materiaal	gas-r
Change over aanvoer	materiaal	cl-v-o
Change over retour	materiaal	cl-r-o
CV aanvoer	materiaal	cv-v
CV retour	materiaal	cv-r

Rev. nr.	Gewijzigd	Reden/Opmerking

Project: COA Zuidplas
Project locatie: Zuidplasweg, Nieuwerkerk aan de IJssel
Realiti eigenaar: Jan Snel
Klant: COA
Onderwerp: W-installaties
W56_Verwarming-Koelinstallaties
Dakaanzicht

Revisie type: VO
Status: Voorlopig
Formaat: A0+
Schaal: 1 : 50
Gewijzigd:
Gecontroleerd:
Datum: 27-11-2023

LGK
LGK Installatiebeheersing B.V.
Hoge Kwaeck 12
2631 RW Nootdorp
Nederland

Project nummer Vryce: P 019277
Project nummer LGK: LGK_A 200360
Ritnummer: W56_CV
Plot datum: 31-10-2023 10:31:33
V3.4b Installaties