woonhuis 1, sondering 6

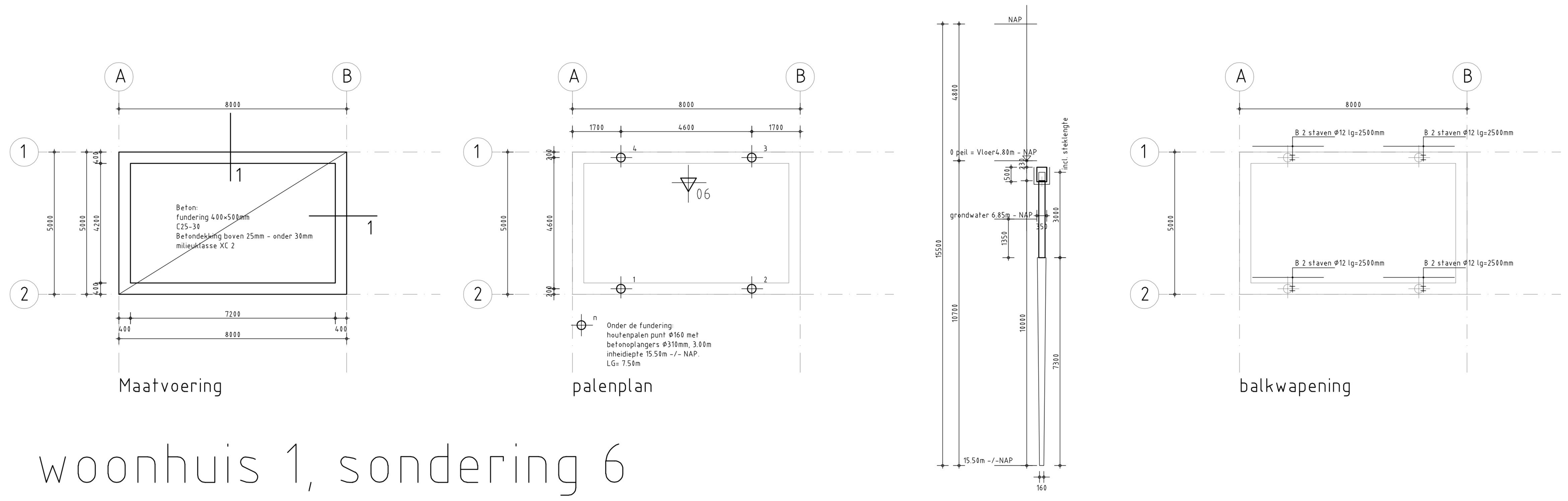

woonhuis 4, sondering 3

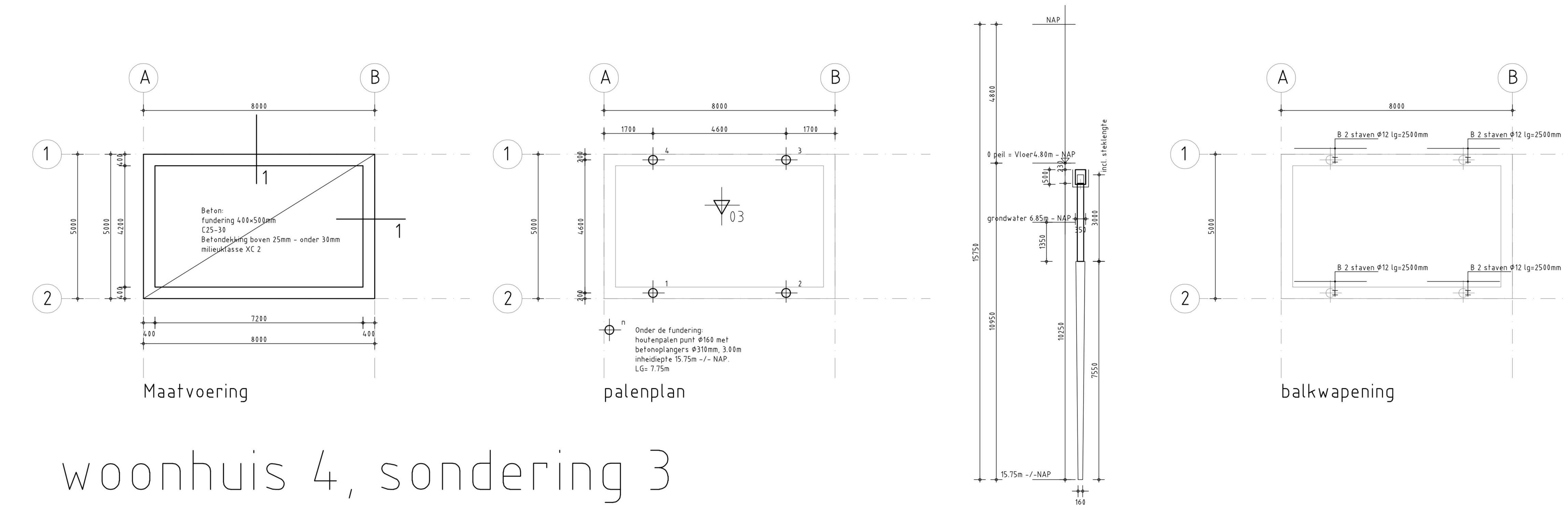

woonhuis 2, sondering 5

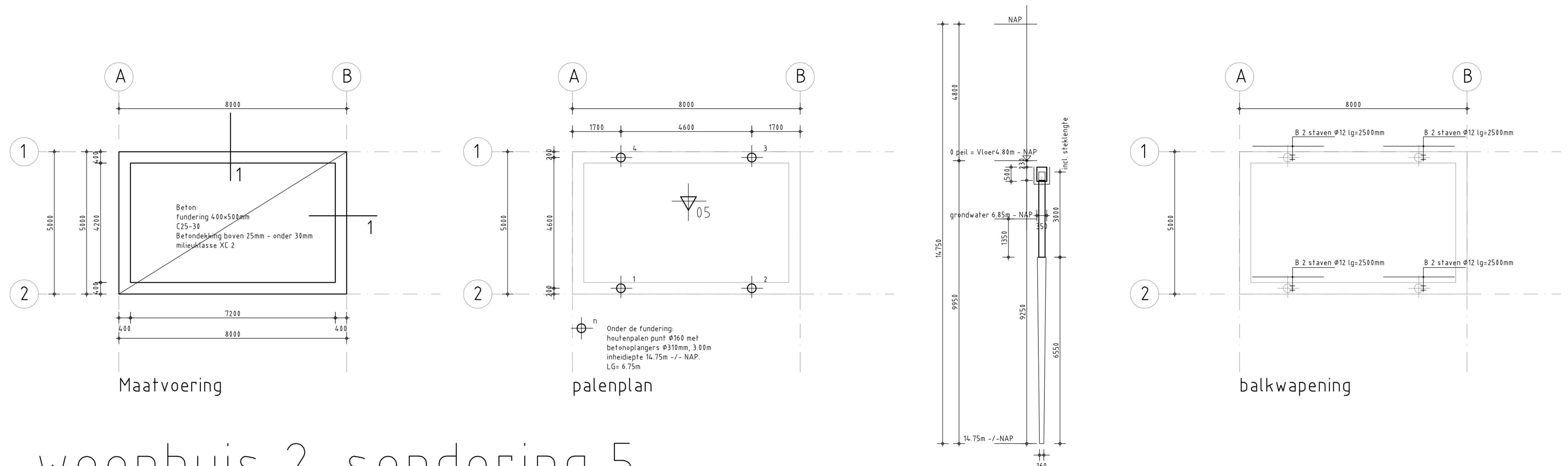

woonhuis 5, sondering 2

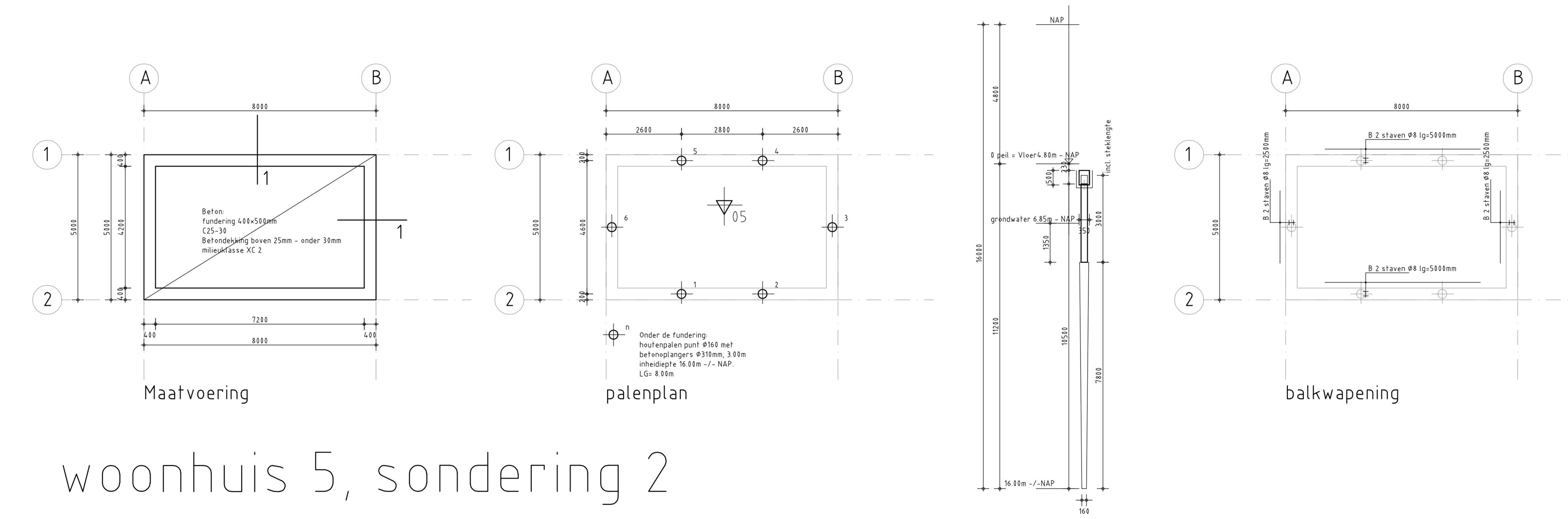

woonhuis 3, sondering 4

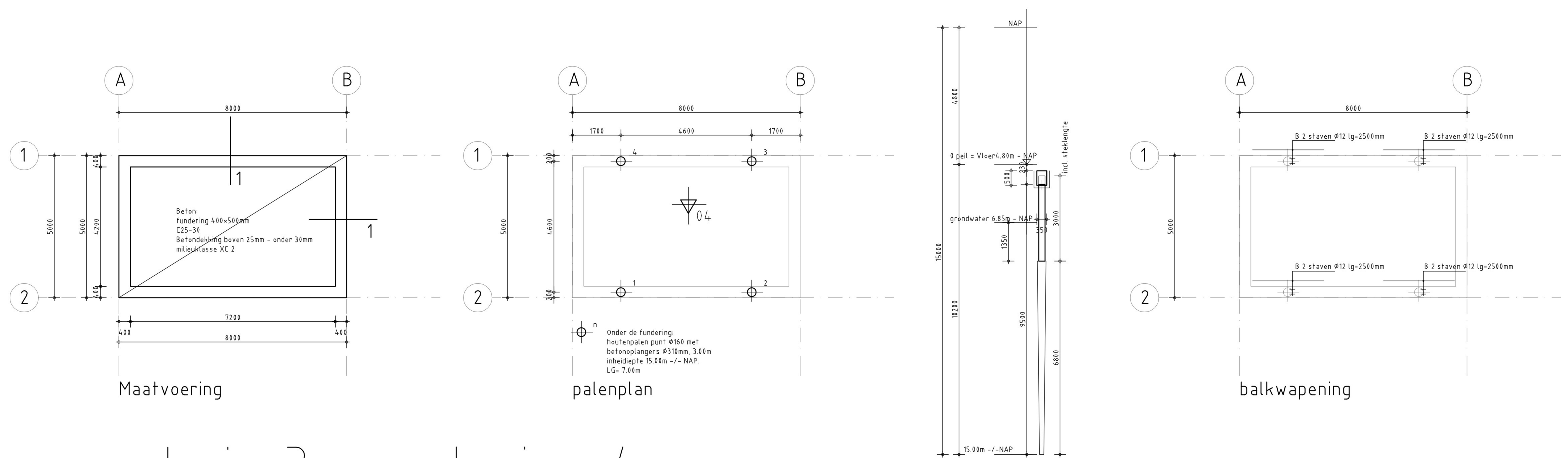

woonhuis 6, sondering 1

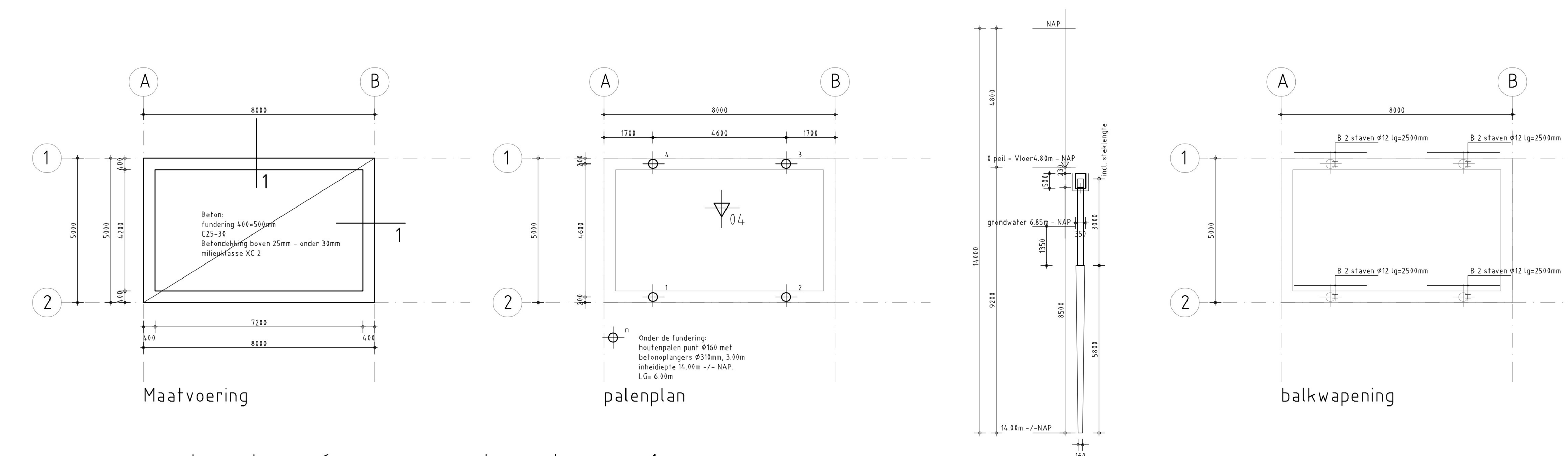

UITGANGSPUNTEN FUNDERINGSBALK 1					
KOLOMAFMETING BASIS	breedte	400		mm	bovenwapening t.p.v. balkeinden voorzien van haken, langs 300mm
	hoogte	500		mm	flankstaaf voorzien van hsp. Ø8
BASISWAPENING	bovenin	3	Ø	10	beugels Ø10-250
	onderin	3	Ø	10	
BIJLEG-WAPENING	zie plattegrond				

ALGEMEEN			DEKKING				LASLENGTE STAVEN	
	vloer	balken		boven	onder	zij	staven	lengte
Betonkwaliteit	C25/30		vloer	25	30	30	Ø8	400
staalkwaliteit	FEB500a		balk	25	30	30	Ø10	500
mileuklasse	XC-2						Ø12	600
werkvloer stampbeton o.g	50						Ø16	800
werkvloer vloeibeton o.g	30						Ø20	1000

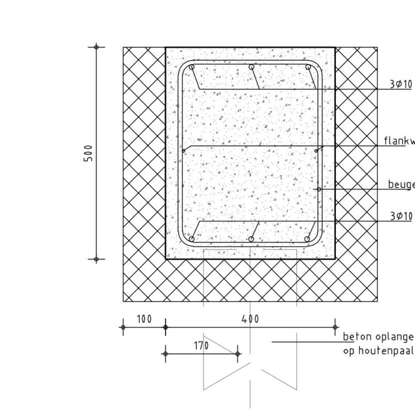

Standaard balkdetail 1

bijleg wapening zie tekening

opdrachtgever: van Vliet bedrijven tel.0182-631550
onderweg 12, 2742 LA Waddinxveen

project: Mill-Home Waddinxveen
onderdeel: Fundering/Palen 1:500/100/10
projectno: 12/24 tekno: C01 wijzno: A

wijz.	get.	datum.	gecontr.
a		8-2-2024	
b			
c			
d			
e			
f			
g			

Deze tekening is eigendom van ABQ-International BV. te Bergschenhoek. Vermenigvuldiging of mededelingen aan derden, in welke vorm dan ook, is zonder schriftelijke toestemming van de eigenaren niet veroorloofd. Op al onze werkzaamheden zijn van toepassing de leveringsvoorwaarden onder RVOI-2001 van KIVI NIRIA, gedeponeerd bij de KvK. te Rotterdam onder nummer 24265659

Rottebandreef 34
2661 JK Bergschenhoek
Tel. 0031 10 5217519 fax. 0031 10 5220787
k.v.k. Rotterdam no. 265659
www.abq-international.nl, info@abq-international.nl

ABQ International BV
ADVICE IN BUILDING QUALITY